A3

N° C135148

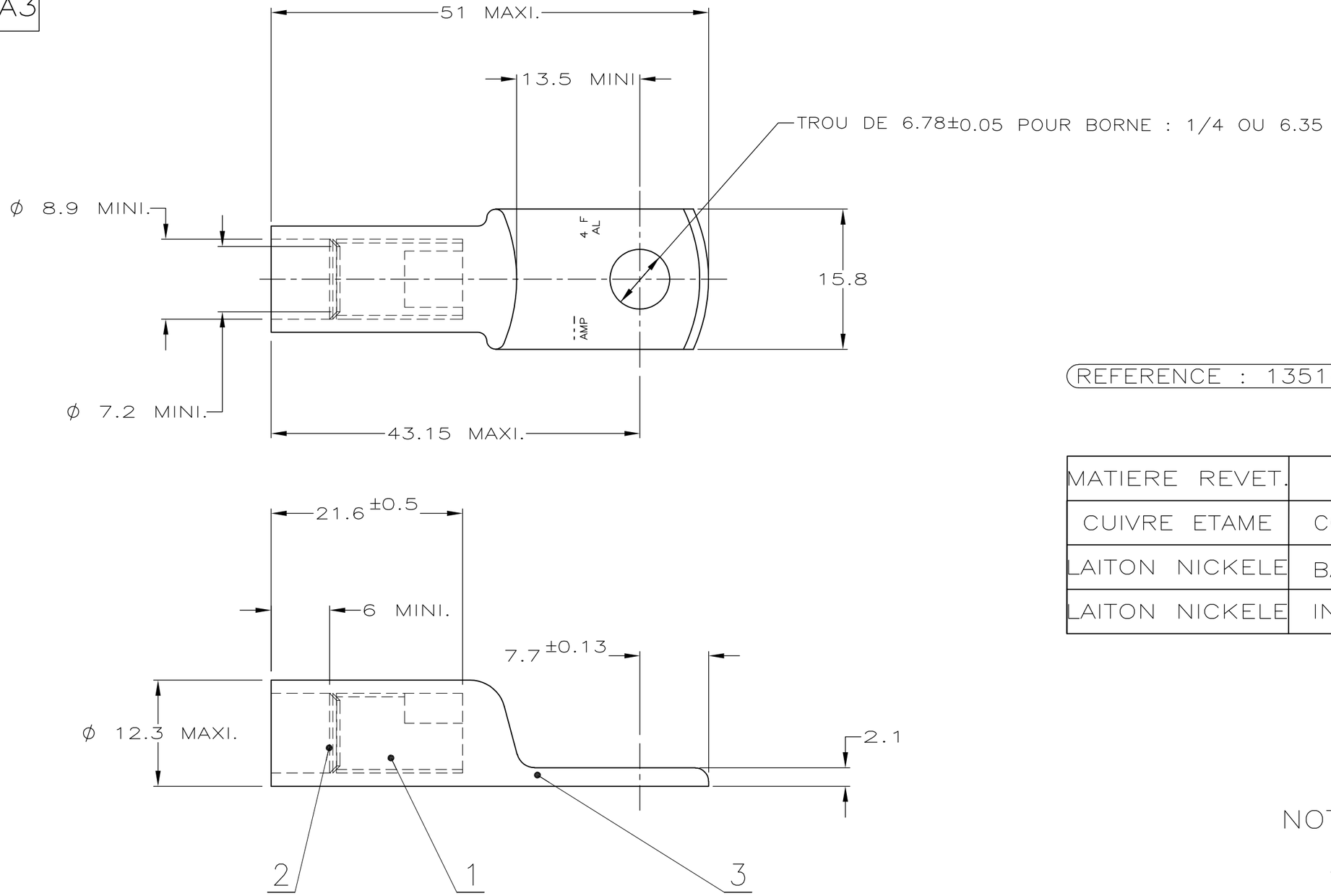

REFERENCE : 135148-2

MATIERE REVET.	DESIGNATION	REP.
CUIVRE ETAME	COSSE	3
LAITON NICKELE	BAGUE D'ENTREE	2
LAITON NICKELE	INSERT	1

NOTES

1 POIDS : 21 gr

2 42331 CMA

REV	MODIFICATIONS	DES	DATE
–	–	–	–
–	–	–	–
–	–	–	–
–	–	–	–
–	–	–	–
D	ADMINISTRATIVE UPDATE	JT	12 07
C	MODIF MARKING	JT	11 07
B	EC 6952	GR	10 96
A	AJOUTE DIM.	–	12 90
01	CHANGE MARQUAGE	GR	06 90
–	P9023134	–	–

NUMERO	DESCRIPTION	OBSERVATION	REP.

©1990 BY AMP INCORPORATED ALL RIGHTS RESERVED. AMP PRODUCTS COVERED BY PATENTS AND/OR PATENTS PENDING

DESSIN CLIENT UNIQUEMENT POUR REFERENCES

DESSINE LE AVRIL 90 PAR G.ROBERT

VERIFIE LE 16-JAN-97 PAR G.ROBERT

PLAN FAIT EN CAO ne pas modifier le calque

MATIERE VOIR TABLEAU

FINITION VOIR TABLEAU

DIMENS. FIL 21.4 mm² (Al) ISOLANT 7.01/7.75

TOLERANCES SAUF INDICATION ± 0,3 ± 5°

ECHELLE 2

AMP DE FRANCE 95301 PONTOISE

CLASSE

TYPE

LOC F B N° C- 135148 REV D

SEALED COPALUM

1/1

PLAN CLIENT

DIMENSIONS IN MM.
DO NOT SCALE PRINT
Dimensions en mm.
Restitution non a l'echelle

DIST –

AMP 1253/03-83